Analysis of Indicators Affecting the Reduction of Divorce in Rural Areas of Southern Suburbs Village in Eslamabad-E Gharb Country

Ahmad Hajarian*: Assistant professor, University of Isfahan, Isfahan, Iran. a.hajarian@ltr.ui.ac.ir

Abstract

Introduction: Social harm impacts all aspects of society, both directly and indirectly. One of the most significant social harms is divorce, which negatively affects educational, socio-cultural, family, and economic indicators. This study aims to investigate and measure the factors that can help reduce divorce rates. Specifically, the article explores the influence of family, economic, educational, and socio-cultural indicators on decreasing rural divorce, as perceived by the villagers, using a structural equation modeling approach.

Methods: This study is classified as applied research in terms of its objective and descriptive-correlational research regarding its nature. The statistical population includes two thousand eight hundred ninety-four heads of households from a selected village in the South Subdistrict of Islamabad Gharb city in the year 1402. Using Cochran's formula, a sample of three hundred thirty-nine household heads was selected through a simple random sampling method. Data analysis was conducted using SPSS software and structural equation modeling (Smart PLS). The observed variables in this research were organized into four components: educational, socio-cultural, family, and economic.

Results: The results indicate that the validity of all four models measuring indicators effective in reducing divorce is acceptable. The t coefficients for the main research variables exceeded two and a half, signifying a significant and direct relationship. This implies that the educational, socio-cultural, family, and economic dimensions positively and significantly influence the reduction of divorce. The R-squared value reveals that nearly four-fifths of the reduction in divorce can be explained by these four dimensions, with the family dimension demonstrating the highest effectiveness, indicated by a coefficient of almost nine-tenths. Therefore, it is recommended that greater attention be given to economic indicators to enhance the overall outcome in reducing divorce rates.

Conclusions: Research findings indicate that four key components—educational, socio-cultural, family, and economic—effectively reduce divorce rates.

Keywords

Divorce, Rural Development, Structural Equations, Southern Suburbs

*Corresponding Author

Study Type: Original
Received: 04 Feb 2024
Accepted: 22 Feb 2025

Please cite this article as follows: Hajarian A. Analysis of indicators affecting the reduction of divorce in rural areas of southern suburbs village in Eslamabad-E Gharb country. Quarterly Journal of Social Work. 2024; 13 (1); 47-56

[Downloaded from socialworkmag.ir on 2026-11-25]

تحلیل شاخص‌های موثر بر کاهش طلاق در نواحی روستایی دهستان حومه جنوبی در شهرستان اسلام‌آباد غرب

احمد حجاریان*: استادیار، دانشگاه اصفهان، اصفهان، ایران. a.hajarian@ltr.ui.ac.ir

واژگان کلیدی

طلاق، توسعه روستایی، معادلات ساختاری، دهستان حومه جنوبی

* نویسنده مسوول

نوع مطالعه: پژوهشی
تاریخ دریافت: ۱۴۰۲/۱۱/۱۵
تاریخ پذیرش: ۱۴۰۳/۱۲/۰۴

چکیده

پیشگفتار: آسیب‌های اجتماعی به‌صورت مستقیم و غیرمستقم، بر تمامی جوانب زندگی جوامع اثرگذار است. یکی از مهمترین آسیب‌های اجتماعی، طلاق است که ارتقا شاخص‌های تربیتی، اجتماعی-فرهنگی، خانوادگی و اقتصادی در کاهش آن موثر می‌باشد. بررسی و سنجش شاخص‌های موثر بر کاهش طلاق مساله اساسی پژوهش حاضر است. لذا هدف از این مقاله تاثیر شاخص‌های خانوادگی، اقتصادی، تربیتی و اجتماعی-فرهنگی موثر بر کاهش طلاق روستایی از دیدگاه روستاییان با رویکرد مدلسازی معادله ساختاری می‌باشد.

روش: تحقیق حاضر به لحاظ هدف از نوع تحقیقات کاربردی و به لحاظ ماهیت از نوع تحقیقات توصیفی-همبستگی است. جامعه آماری پژوهش را دو هزار و هشتصد و نود و چهار سرپرست خانوار روستای انتخابی دهستان حومه جنوبی در شهرستان اسلام‌آباد غرب را در سال ۱۴۰۲تشکیل می‌دهد. با استفاده از فرمول کوکران ، نمونه‌آماری مورد پرسش تعداد سیصد و سی و نه سرپرست خانوار تعیین شد. این تعداد با روش نمونه‌گیری تصادفی ساده انتخاب شد. تجزیه و تحلیل داده‌ها با استفاده از نرم افزار SPSS و مدلسازی معادلات ساختاریSmart PLS انجام شده است. در این تحقیق متغیرهای مشاهده شده برای چهار مولفه تربیتی، اجتماعی-فرهنگی، خانوادگی و اقتصادی به‌دست آمد.

یافته‌ها: نتایج نشان می‌دهد که اعتبار اندازه‌گیری شده هر چهار مدل اندازه‌گیری شاخص‌های موثر بر کاهش طلاق قابل قبول می‌باشد. با توجه نتایج، ضرایب t بین متغیرهای اصلی پژوهش، بالای دو ممیز پنجاه و هشت صدم بوده یعنی رابطه معنادار و مستقیم است. به این ترتیب ابعاد تربیتی، اجتماعی-فرهنگی، خانوادگی و اقتصادی بر کاهش طلاق تاثیر مثبت و معناداری دار. مقدار R^2 نشان می‌دهد هفتاد و نه ممیز هشت دهم درصد میزان کاهش طلاق با دستیابی به ابعاد چهارگانه تبیین شده و بعد خانوادگی با ضریب صفر ممیز هشتاد و نه صدم، تاثیر بیشتری نسبت به سایر ابعاد داشته است. پیشنهاد می‌شود به‌منظور کاهش طلاق، شاخص‌های اقتصادی مورد توجه بیشتری قرار گیرد تا برایند نهایی بهبود یابد.

پی‌آمد: بنابر یافته‌های پژوهش، چهار مولفه تربیتی، اجتماعی- فرهنگی، خانوادگی و اقتصادی در کاهش طلاق موثر می‌باشد.

نحوه استناد به مقاله

احمد حجاریان. تحلیل شاخص‌های موثر بر کاهش طلاق در نواحی روستایی دهستان حومه جنوبی در شهرستان اسلام‌آباد غرب. فصلنامه مددکاری اجتماعی، ۱۴۰۳؛ ۱۳ (۱): ۵۶-۴۷

[Downloaded from socialworkmag.ir on 2026-11-25]

دیباچه

یکی از مسالههای اجتماعی که در زمان معاصر اهمیت فزایندهای یافته و ابعاد پیچیدهای پیدا کرده، مساله طلاق و به تبع آن فروپاشی زندگی خانوادگی است. خانواده از ارکان عمده و نهادهای اصلی هر جامعه بهشمار میرود و به همین دلیل است که جامعهشناس و جامعهشناسی نتوانسته خود را از توجه و علاقه به مطالعه خانواده و تحولات موجود در آن برکنار نگه دارد و به همین جهت، بهنحوی از انحا با این پدیده شگرف زیستی اجتماعی برخورد داشته و از زاویه معین و دیدگاهی خاص به مطالعه و تبیین آن پرداخته است. خانواده از کوچکترین واحد جوامع بشری سنتی و یا مدرن تشکیل شده که در طول تاریخ منشا تمامی فرهنگها و تمدنهای مختلف بشر بوده است بهطوریکه هویت هر فرد در بستر آن شکل گرفته، رشد میکند و همه ارزشها و مولفههای موجود در جامعه به فرد منتقل میشود. خانواده بستر تمام هنجارها اجتماعی و خاستگاه افرادی است که با جسم و اندیشهای سالم و پویا چرخه حیات جامعه را به گردش درآوردهاند. خانواده نخستین نهادی است که برای پاسخگویی به نیازهای فطری بشر بهویژه نیاز به زندگی اجتماعی شکل گرفته است[۱]و نزدیکترین و عمیقترین تعامل بشر در بستر خانواده تحقق مییابد، بهگونهای که هیچیک از انسانها خود را بینیاز از عضویت در این نهاد اولیه نمیدانند. امروزه خانواده با چالشها و آسیبهایی مواجه است که از یکی مهمترین آنها طلاق و افزایش میزان آن است.[۲] طلاق یک زخم اجتماعی و شوک عاطفی محسوب میشود. امروزه گسترش آمار طلاق و ازدواجهای شکست خورده در جامعه مدرن، پدیدهای اجتماعی با نسبت جهانی محسوب میشود.[۳] بررسی مساله طلاق و عوامل موثر بر آن از جمله موضوعاتی است که در دههای اخیر ذهن جامعه علمی و بهویژه اندیشمندان اجتماعی را بسیار به خود مشغول کرده است. میتوان گفت کمتر پدیده اجتماعی به پیچیدگی طلاق است. طلاق در ابعاد گوناگون تاثیر فزایندهای بر زندگی انسانها میگذارد. [٤] طلاق را میتوان شیوهای نهادی شده و تحت نظارت سازمانهای اجتماعی، در راه پایان دادن به پیوند زناشویی دانست. بهعبارت دیگر، طلاق خاتمه دادن به پیوند زناشویی تحت شرایط خاص، قانونی، شرعی و عرفی است که پس از آن زن و شوهر نسبت به یکدیگر حقوق و تکلیفی ندارند.[۵] باوجود سابقه تاریخی طلاق، تنها از قرن بیستم است که طلاق بهعنوان یک آسیب و مساله اجتماعی جدی مطرح میگردد. بررسی روند تاریخی پدیده طلاق در جوامع معاصر، نشانگر آن است که هرچه از نظام زمیندای به جامعه صنعتی و سرمایهداری نزدیک میشویم، طلاق افزایش مییابد. نشانههای تاثیر تغییر نظام اجتماعی بر طلاق را میتوان در افزایش نرخ طلاق در کشورهای غربی ملاحظه کرد. طلاق مهمترین نهاد اجتماعی یعنی خانواده را از هم میگسلد. هرچند ازدواج امری مربوط به دو فرد است، لیکن طلاق امری اجتماعی است که صدمه و زیان آن دامان جامعه را نیز فرا میگیرد. طلاق علاقه و اشتیاق جوانان را به تشکیل خانواده سست و اعتماد اجتماعی را سلب و مخدوش مینماید.[٦] به همان میزان که طلاق در زندگی خانوادگی افزایش پیدا میکند، آثار و پیامدهای آن نیز هرروز بیش از گذشته حیات جامعه و سلامتی افراد جامعه را تهدید میکند. پژوهشهای متعددی نشاندهنده آثار منفی طلاق در حوزههای مختلف و بهخصوص در حوزه سلامت جسمی، روانی و اجتماعی برای مردان و زنان مطلقه، فرزندان طلاق و حتی اجتماع است. دومنیان، شواهد مفصل و ارزشمندی عرضه کردهاند که نشان میدهد ازهمپاشیدگی زندگی مشترک، با مجموعه گستردهای از شاخصهای سلامتی در ارتباط است.[۷] همچنین پژوهشها نشان میدهند که اختلافات روانی در بین افراد مجرد، بیوه و طلاق گرفته بیش از افراد متاهل بوده و افسردگی در بین افراد مطلقه بیشتر از بیوهشدگان است.[۸] وقوع طلاق در بسیاری از نقاط دیگر جهان سیر صعودی پیموده است، گرچه گاهی به علت تفاوتهای میان فرهنگی، این تغییرات با شدت و ضعف و ماهیت نسبتا متفاوتی همراه بوده است. انجمن ترمیم طلاق آمریکا تخمین زده است که اگر روند فعلی ادامه یابد، چهل و یا حتی احتمالا پنجاه درصد از ازدواجها به طلاق ختم میشود.[۹] نگاهی به وضعیت طلاق در ایران نشان میدهد که نرخ رشد طلاق طی سالهای اخیر سیر صعودی داشته است.[۱۰] بر اساس آمارهای منتشرشده از سوی سازمان ثبت احوال در ایران در سال۱۳۸۷ از جمعیت متاهل کشور یکصد و ده هزار و پانصد و ده نفر طلاق گرفتهاند و این رقم در سال۱۳۹۱ به یکصد و پنجاه هزار و سیصد و بیست و چهار نفر افزایشیافته است. نسبت ازدواج به طلاق هم طی سالها متفاوت بوده است. مثلا در سال۱۳۸۷ این نسبت هشت بوده است. این نسبت در سالهای بعد سیر نزولی داشته مثلا در سال۱۳۹۱ به ازای هر پنج ممیز پنج دهم ازدواج ثبتشده، یک طلاق به ثبت رسیده است. این اعداد نشاندهنده رشد میزان طلاق در کشور است. استان کرمانشاه نیز از این قاعده مستثنی نبوده و در دو دهه اخیر به سمت اقزایش

wnloaded from socialworkmag.ir on 2026-11-25]

طلاق در حال حرکت است. جدول شماره یک نرخ ازدواج و طلاق‌های پنج سال اخیر را در استان کرمانشاه نشان می‌دهد که بر طبق میزان طلاق هر ساله نسبت به سال قبل افزایش داشته است.[۱۱]

جدول(۱) میزان ازدواج و طلاق در پنج سال گذشته

سال	ازدواج	طلاق	*
۱۳۹۶	۲۹۱۱۲	۴۵۶۳	۶
۱۳۹۷	۲۸۸۲۴	۵۴۶۳	۵/۱
۱۳۹۸	۲۸۰۰۱	۵۸۷۳	۴/۴
۱۳۹۹	۲۳۷۶۵	۷۶۵۴	۳/۴
۱۴۰۰	۲۱۰۹۲	۸۹۸۷	۲/۱

* نسبت ازدواج به طلاق

با توجه به اهمیت موضوع طلاق و روند رو به رشد آن در مناطق مختلف به‌ویژه مناطق روستایی محققان مطالعات زیادی را پیرامون عوامل موثر بر این پدیده و آثار و پیامدهای آن در حوزه‌های مختلف انجام داده‌اند. نکته‌ای که می‌بایست بدان توجه کرد این است که هر کدام از مطالعات صورت گرفته پیرامون طلاق بر اساس شاخصی خاص صورت گرفته و از دیدی خاص بدان نگریسته شده است و حال با توجه به این‌که طلاق دارای زوایا و ابعاد متفاوتی می‌باشد، مطالعه‌ای که در برگیرنده زوایای جامعی از شاخص‌های متنوع و جامع باشد وجود ندارد. همچنین در دهه‌های قبل نام طلاق در نواحی روستایی واژه غریب بوده و این معضل اجتماعی اکثر در نواحی شهری وجود داشت. اما اکنون به سبب ارتباطات گسترده بین شهری-روستایی و تغییر نگرش‌ها و مساله‌های دیگر، نواحی روستایی و خانواده‌های روستایی نیز درگیر با این آسیب اجتماعی شده و مانند یک اپیدمی واگیردار به‌سرعت در حال انتشار در نواحی روستایی می‌باشد. به‌واسطه موقعیت فضایی این دهستان قرار گرفتن در مسیر اصلی تردد بین شهری و در نتیجه تردد و ازدحام بالای جمعیت در این منطقه، فقر، بی‌کاری، آسیب‌های اجتماعی متعدد، مناطق روستایی این دهستان روند افزایشی معضل طلاق را تجربه کرده است. از آن‌جایی که می‌توان کاهش طلاق روستاییان را به‌عنوان نماد و سمبلی از توسعه پایدار یاد کرد، بررسی وضعیت عوامل موثر بر آن می‌تواند ضمن شفافسازی وضعیت کلی طلاق وضعیت موجود، زمینه کاهش آن را فراهم نماید. از این‌رو سوال‌های اصلی پژوهش حاضر عبارت است از: وضعیت شاخص‌های موثر بر کاهش طلاق در نواحی روستایی به چه صورتی می‌باشد؟

روش

تحقیق حاضر به لحاظ هدف از نوع تحقیقات کاربردی و به لحاظ ماهیت از نوع تحقیقات علی است. جامعه‌آماری پژوهش را دو هزار و هشتصد و نود و چهار سرپرست خانوار روستای انتخابی دهستان حومه جنوبی در شهرستان اسلام‌آباد غرب را تشکیل داد. از فرمول کوکران برای محاسبه حجم نمونه‌آماری استفاده شد که بر این اساس حجم نمونه برابر با سیصد و سی و نه خانوار برآورد شد. در ادامه با استفاده از روش نمونه‌گیری احتمالی از نوع تصادفی است، پرسشنامه‌ها در بین چهارده روستای دهستان حومه جنوبی که به‌صورت تصادفی انتخاب شده‌اند، توزیع شد. اسامی آن‌ها و تعداد پرسشنامه‌های اختصاص داده شده به هر روستا، در جدول شماره دو نمایش داده شده است. پرسشنامه محقق ساخته مشتمل بر دو بخش است. بخش اول مربوط به مشخصات فردی پاسخگویان شامل جنسیت، سن، میزان تحصیلات، شغل، تعداد خانوار و درآمد بود. بخش دوم مربوط به سنجش شاخص‌های طلاق پاسخگویان نظیر خانوادگی، تربیتی و اجتماعی- فرهنگی و اقتصادی و در قالب طیف لیکرت پنج سطحی خیلی کم برابر یک تا خیلی زیاد برابر پنج استفاده شد. در این تحقیق برای انجام روایی محتوایی پرسشنامه از نظرات کارشناسان، اساتید دانشگاهی و دانشجویان دکتری به تعداد سی نفر که تخصص آن‌ها در زمینه جامعه‌شناختی

جدول(۲) برآورد حجم نمونه در روستاهای مورد مطالعه

روستا	تعداد کل خانوار	درصد	سهم پرسشنامه
ونایی	۲۰۷	۷/۱۵	۲۴
امیراباد	۳۶۴	۱۲/۵۷	۴۳
چالاب بکر	۱۹۵	۶/۷۳	۲۳
تراب	۸۰	۲/۷۶	۱۰
منصوراباد	۶۵	۲/۲۴	۸
برف ابادعلیا	۴۴۳	۱۵/۳۰	۵۱
بورک	۶۲	۲/۱۴	۷
جاف برسیمین	۶۴	۲/۲۱	۸
چقاکل	۱۳۵	۴/۶۶	۱۶
سیاسیای کیخسرو	۱۵۹	۵/۴۹	۱۹
مومئی	۳۴۰	۱۱/۷۴	۴۰
چقاکبود	۳۹۵	۱۳/۶۴	۴۵
کله جوب	۲۲۰	۷/۶۰	۲۶
تجر اکبر	۱۶۵	۵/۷۰	۱۹
مجموع	۲۸۹۴	۱۰۰	۳۳۹

نمودار(۱) مدل مفهومی پژوهش

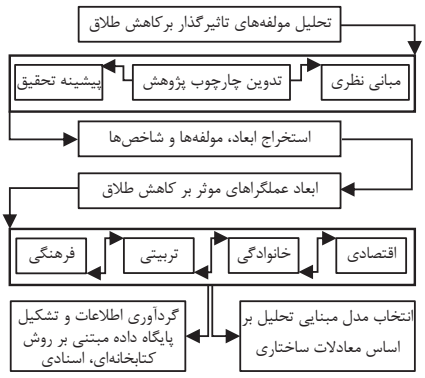

جدول(۳) شاخص‌های تاثیرگذار بر کاهش طلاق به همراه آلفای کرونباخ

متغیر/// (آلفا)/// گویه‌ها
اقتصادی/// (۰/۸۷۵)/// درآمد، بیمه، داشتن پس‌انداز، اشتغال، استقلال اقتصادی، داشتن مسکن، تورم، فرسودگی خانوادگی، روحیه قناعت، امنیت اقتصادی، تاب‌آوری اقتصادی
تربیتی/// (۰/۸۶۲)/// توانمندسازی تربیتی، سلامتی روانی ، افزایش تجربه آموزی، افزایش مهارت ارتباطی، مهارت رفتاری، قدرت حل تعارض، کنترل خشونت
خانوادگی/// (۰/۷۹۹)/// همسان همسری، رضایت جنسی، دخالت نکردن اطرافیان، خانواده‌گرایی، تصور منفی فرد و خانواده به طلاق، سرمایه اجتماعی درون خانواده، امنیت خانواده، حمایت متقابل، فرهنگ مشارکت در خانواده، نظارت خانواده، احساس رضایت از زندگی، نشاط خانواده، مدگرا نبودن، تعهد خانوادگی، تعهد پذیری
اجتماعی-فرهنگی/// (۰/۸۸۵)/// تحصیلات ، دسترسی امن به فضای مجازی، آگاهی و انسجام اقتصادی، دینداری، نگرش افراد نسبت به طلاق، میزان شهرنشینی

wnloaded from socialworkmag.ir on 2026-11-25]

طلاق بود، قرار گرفت و روایی ابزار تحقیق سنجیده و اصلاحات لازم درصورت نیاز، انجام شد. همچنین پس از طراحی و تدوین نهایی پرسشنامه برای تعیین روایی آن که همان روایی سازه است از روش بارتلت و KMO استفاده شد. برای رعایت اصول و تکنیک کار و سنجش میزان پایایی در تدوین و تنظیم پرسشنامه، از روش آلفای کرونباخ در SPSS22 استفاده گردید. نتایج حاکی از آن است که پرسشنامه از پایایی بالا برخورداراست به‌طوری که پایایی کل پرسشنامه برابر صفر ممیز هشتاد و شش صدم است. برای سنجش اطلاعات گردآوری از مدل معادلات ساختاری Smart PLS استفاده شده است.

یافته‌ها

یافته‌های توصیفی به‌دست آمده از نمونه مورد مطالعه به‌صورت خلاصه در جدول شماره چهار آورده شده است. **بررسی وضعیت شاخص‌های تاثیر گذار بر طلاق روستایی:** برای سنجش وضعیت شاخص‌های تاثیرگذار بر کاهش طلاق در منطقه مورد مطالعه، از چهار شاخص خانوادگی، اقتصادی، اجتماعی-فرهنگی و تربیتی با چهل گویه در طیف پنج گزینه‌ای لیکرت استفاده شد. از پاسخگویان درخواست شد تا میزان اهمیت هر یک از گویه‌ها از خیلی کم تا خیلی زیاد بیان کنند. بر پایه نتایج تحقیق، ازنظر روستاییان در کل تاثیرگذاری شاخص‌ها در کاهش طلاق در جامعه روستاهای نمونه با میانگین سه ممیز هفتاد و یک صدم بالاتر از میانه نظری تحقیق یعنی سه بوده است. شاخص اقتصادی با میانگین سه ممیز هشتاد و هفت صدم نسبت به سایر شاخص‌ها از وضعیت مناسبتری از دید پاسخ‌دهندگان بوده است. با استفاده از آزمون t تک نمونه‌ای با میانه نظری سه، ضمن اطمینان از نرمال بودن توزیع داده‌ها با استفاده از آزمون کلموگروف-اسمیرنوف، نظرات روستاییان پیرامون شاخص‌های موثر بر کاهش طلاق مورد بررسی قرار گرفت و بر این اساس، مقدار آماره t در تمام شاخص‌ها بالاتر از مقدار متوسط یعنی سه است. شاخص‌های اقتصادی با مقدار t=۳۱/۶۷ و خانوادگی با مقدار t=۴۲/۶۷ بیشترین سهم را در بین شاخص‌ها داشته‌اند. به‌طوری که مقدار آماره t و مقدار سطح معنی‌داری صفر در این شاخص‌ها که از صفر ممیز پنج صدم کمتر است و با توجه به میانگین مربوطه که البته بیشتر از سه می‌باشد، با اطمینان نود و پنج درصد می‌توان گفت که روستاییان این شاخص‌ها را تا حدودی موفقتر دانسته‌اند. لازم به ذکر است همان‌طورکه در جدول شماره پنج مشاهده می‌شود، با توجه به مقدار آماره t، تمام شاخص‌های تحقیق از نظر روستاییان دارای میانگین بالاتر از سه بوده و سطح دستیابی و موفقیت در تمام شاخص‌ها در سطح نسبتا بالایی اتفاق افتاده است. **بررسی تاثیر مولفه‌ها بر کل اثرگذاری موثر بر کاهش طلاق در منطقه موردمطالعه:** در جدول شماره شش نتایج آزمون همبستگی پیرسون با اطمینان از توزیع نرمال داده‌ها نشان می‌دهد که تمامی مقادیر احتمال آزمون جهت ارتباط بین شاخص‌های خانوادگی، اقتصادی، اجتماعی-فرهنگی و تربیتی با متغیر طلاق روستایی دارای سطح معناداری کمتر از صفر ممیز یک صدم می‌باشد، درنتیجه این شاخص‌ها و متغیر طلاق روستایی همبستگی مثبت و معنی‌داری وجود دارد، پس با افزایش سطح شاخص‌ها، میزان کاهش طلاق نیز بهبودیافته است. برای آزمون مدل مفهومی پژوهش و تاثیر ابعاد خانوادگی، اقتصادی، اجتماعی-فرهنگی و تربیتی بر کاهش طلاق از فن مدلسازی معادلات ساختاری و نرم‌افزار Smart PLS، استفاده شد. مدلسازی معادلات ساختاری از دو بخش مدل اندازه‌گیری و مدل ساختاری تشکیل‌شده است و متغیرهای مدل در دو دسته متغیرهای پنهان و آشکار تقسیمبندی می‌شوند که متغیرهای پنهان نیز در سطوح مختلف به‌کاربرده می‌شوند.[۱۲] در پژوهش حاضر متغیرهای خانوادگی، اقتصادی، اجتماعی-فرهنگی و تربیتی موثر بر کاهش

جدول(٤) مشخصات فردی پاسخگویان

متغیر		درصد
جنسیت	زن	٪۱۶/۴
	مرد	٪۸۳/۶
تحصیلات	زیر دیپلم	٪۳۳/۵
	دیپلم	٪۳۶/۵
	کارشناسی	٪۱۹/۸
گروه سنی	۲۰>	٪۲/۲
	۲۰-۳۵	٪۲۳/۸
	۳۵-۵۰	٪۲۶/۷
	۵۰-۶۰	٪۴۱
	۶۰<	٪۶/۳
سابقه شغلی	کارگر	٪۲۸/۶
	کارمند	٪۹/۸
	کشاورز	٪۲۷/۶
	آزاد	٪۱۱/۳
	سایر	٪۱۱/۷

جدول(۵) ارزیابی میزان اهمیت شاخص‌های موثر بر کاهش طلاق روستایی ازنظر روستاییان (استاندارد آزمون=۳)

شاخص‌ها	میانگین	مقدار آماره t	درجه آزادی	سطح معناداری	اختلاف میانگین	فاصله اطمینان ٪۹۵ اختلاف پایین	بالا
خانوادگی	۳/۶۸	۴۲/۶۷	۳۳۸	۰/۰۰۰	۱/۳۴	۱/۵۶	۱/۶۵
اقتصادی	۳/۸۷	۳۱/۶۷	۳۳۸	۰/۰۰۰	۰/۸۷	۰/۷۸	۱/۸۹
اجتماعی-اقتصادی	۳/۶۶	۲۹/۴۵	۳۳۸	۰/۰۰۰	۱/۲۳	۱/۶۷	۱/۸۷
تربیتی	۳/۵۶	۳۹/۵۴	۳۳۸	۰/۰۰۰	۱/۵۴	۱/۴۷	۱/۴۵
موثر بر طلاق	۳/۷۱	۳۶/۴۵	۳۳۸	۰/۰۰۰	۱/۱۵	۱/۳۴	۱/۹۳

جدول(۶) بررسی رابطه شاخص‌های خانوادگی، اقتصادی، اجتماعی-فرهنگی و تربیتی با متغیر طلاق

وابسته مستقل	احساس امینت اجتماعی r پیرسون	سطح معناداری	نتیجه آزمون
خانوادگی	۰/۶۷۶	۰/۰۰۰	*
اقتصادی	۰/۵۱۲	۰/۰۰۰	*
جتماعی-فرهنگی	۰/۷۴۳	۰/۰۰۰	*
تربیتی	۰/۶۵۹	۰/۰۰۰	*

* رابطه معنی‌دار وجود دارد

wnloaded from socialworkmag.ir on 2026-11-25]

طلاق سازه‌های اصلی و متغیرهای پنهان تحقیق هستند که هریک از این سازه‌ها بر اساس مدل مفهومی پژوهش، از شاخص‌های مختلفی تشکیل‌شده‌اند که توسط تعدادی گویه یا سوال سنجیده شده‌اند که در مطالب بالا آمده است. در این مدل، روایی پرسشنامه توسط دو معیار روایی همگرا و واگرا که مختص مدلسازی معادلات ساختاری است، بررسی شد. روایی همگرا به میزان توانایی شاخص‌های یک بعد در تبیین آن بعد اشاره دارد و روایی واگرا نیز بیانگر این مطلب است که سازه‌های مدل پژوهش بایستی همبستگی بیشتری با سوالات خود داشته باشند.[۱۳] برای ارزیابی روایی همگرا از معیار، AVE یا میانگین واریانس استخراج‌شده مربوط به متغیرهای مرتبه اول استفاده شد. همان‌طور که در جدول شماره هفت مشاهده می‌شود، مقدار ملاک برای سطح قبولی AVE، صفر ممیز پنج دهم می‌باشد، به‌این معنا است که متغیر پنهان موردنظر حداقل پنجاه درصد واریانس مشاهده‌پذیرهای خود را تبیین می‌کند. در پژوهش حاضر، تمامی مقادیر AVE مربوط به سازه‌ها از صفر ممیز پنج دهم بیشتر بوده و این مطلب، موید این می‌باشد که روایی همگرای پرسشنامه حاضر در حد قابل‌قبول است.

جدول(۷) شاخص‌های ارزیابی اعتبار و پایایی ابزار موثر بر طلاق

مولفه	اعتبار همگرا	اعتبار ممیز			پایایی	
	AVE	فورنل و لارکر	بارهای عاملی متقاطع	HTMT	آلفای کرونباخ (Alpha>۰/۷)	پایایی ترکیبی (CR>۰/۷)
خانوادگی	۰/۸۴۵	تایید	تایید	تایید	۰/۸۶۷	۰/۸۵۴
اقتصادی	۰/۸۱۳	تایید	تایید	تایید	۰/۸۹۱	۰/۸۶۱
اجتماعی-فرهنگی	۰/۶۴۴	تایید	تایید	تایید	۰/۶۷۶	۰/۷۶۵
تربیتی	۰/۷۱۴	تایید	تایید	تایید	۰/۸۶۵	۰/۷۵۶
طلاق	۰/۷۴۱	تایید	تایید	تایید	۰/۸۴۳	۰/۸۴۹

برای سنجش پایایی مدل از پایایی ترکیبی و آلفای کرونباخ استفاده شد که ضریب آلفای کرونباخ بیانگر میزان توانایی سوالات در تبیین مناسب ابعاد مربوط به خود است. همچنین ضریب پایایی ترکیبی نیز میزان همبستگی سوالات یک بعد به یکدیگر برای برازش کافی مدل‌های اندازه‌گیری را مشخص می‌کند. با توجه به این‌که مقدار مناسب برای آلفای کرونباخ و پایایی ترکیبی صفر ممیز هفت دهم است[۱۴] و مطابق با یافته‌های تحقیق این معیارها در مورد متغیرهای مکنون مقدار مناسبی را اتخاذ نموده‌اند، می‌توان متناسب بودن وضعیت پایایی پژوهش را تایید کرد. پس از آزمون مدل بیرونی لازم است تا مدل درونی که نشانگر ارتباط بین متغیرهای مکنون پژوهش است، آورده شود. جهت بررسی تاثیر شاخص‌های خانوادگی، اقتصادی، اجتماعی-فرهنگی و تربیتی موثر بر کاهش طلاق با استفاده از رویکرد مدلسازی معادله ساختاری واریانس محور متغیرهای مستقل و وابسته پژوهش به‌صورت متغیرهای مکنون و در قالب مدل‌های عاملی مرتبه اول وارد مدل معادله ساختاری گردیدند و در نمودار شماره دو به تصویر کشیده شد.

در نمودار شماره دو، اعداد روی خطوط، مقادیر t مربوط به آزمون Bootstrapp هستند و همانند آزمون t تفسیر می‌شوند. یعنی اگر مقادیر

جدول(۸) شاخص‌های ارزیابی مدل درونی پژوهش، جهت و معناداری اثرات مستقیم

روابط بین سازه‌ها	β استاندارد	t	سطح معناداری
خانوادگی->اجتماعی-فرهنگی	۰/۰۶۲	۳/۶۷۶	۰/۰۰۰
خانوادگی->تربیتی	۰/۰۶۵	۷/۶۵۱	۰/۰۰۰
تربیتی->اجتماعی-فرهنگی	۰/۰۶۳	۷/۵۴۳	۰/۰۰۰
خانوادگی->طلاق	۰/۰۳۸	۹/۸۷۵	۰/۰۰۰
اقتصادی->طلاق	۰/۰۸۰	۳/۶۷۲	۰/۰۴۷
اجتماعی-فرهنگی->طلاق	۰/۰۲۲	۹/۰۹۸	۰/۰۰۰
تربیتی->طلاق	۰/۰۳۵	۹/۶۵۴	۰/۰۰۰

t بیش از یک ممیز نود و شش صدم باشد در سطح صفر ممیز پنج صدم و اگر مقادیر بیش از دو ممیز پنجاه و هشت صدم باشد در سطح صفر ممیز یک صدم معنادار هستند.[۱۹] همان‌گونه که در نمودار شماره دو مشخص است، ضرایب t بین شاخص‌ها و متغیر کاهش طلاق، بالای دو ممیز پنجاه و هشت صدم هستند یعنی ارتباط بین متغیرها در جامعه نمونه با اطمینان نود و نه درصد تایید می‌شود. علاوه براین، برای بررسی معناداری ضریب مسیر لازم است مقدار t برای هر مسیر برآورد گردد که نتایج آن در جدول شماره هشت آمده است. لازم به توضیح می‌باشد که اثر مستقیم شاخص اقتصادی بر خانوادگی، تربیتی و اجتماعی-فرهنگی نیز مورد بررسی قرارگرفته که معنادار نشده است و از مدل حذف گردید. با توجه به نتایج t و P ضریب مسیر و تایید ارتباط مستقیم بین متغیرها، در ادامه ضریب تاثیر مستقیم و غیرمستقیم شاخص‌های تحقیق بر موثر بر کاهش طلاق نیز بررسی‌شده است. رابطه علت و معلولی بین متغیرهای مکنون و موثر بر کاهش طلاق در قالب مدل ساختاری سنجیده شده است، که در نمودار شماره سه به‌تصویر درآمده است. اعداد نوشته‌شده بر روی خطوط درواقع ضرایب بتا حاصل از معادله رگرسیون میان متغیرها است که همان ضرایب مسیر می‌باشد. اعداد داخل هر خانه نشان‌دهنده مقدار R^2 مدلی است که متغیرهای پیشبینی

wnloaded from socialworkmag.ir on 2026-11-25]

از طریق فلش به آن خانه واردشده‌اند. اعداد روی خطـوط مربـوط بـه گویه‌هـا، بارهای عاملی شـاخص‌ها می‌باشد. بار عاملی مقدار عددی است که میزان شدت رابطه میان یک متغیـر پنهـان و متغیر آشـکار مربوطه را طی فرآیند تحلیل مسـیر مشـخص می‌کند. هرچه مقدار بار عاملی یک شاخص در رابطه با یک سازه مشـخص بیشتر باشد، آن شاخص سهم بیشتری در تبیین آن سازه ایفا می‌کند. چنان‌که در نمودار شماره سه مشـاهده می‌کنید، تمام شاخص‌های پژوهش حاضر بار عاملی بیش از صفر ممیز پنج دهم داشته و از اعتبار و روایی بالایی برای سنجش متغیرها برخوردار هستند و همبستگی قابل قبولی بین شاخص‌ها وجود دارد. همان‌طور که در نمودار شـماره سـه، نمایان است، رابطه بین شاخص‌های اصلی و متغیر وابسته پژوهش معنادار و مستقیم است. به‌ایـن ترتیب ابعـاد خانوادگـی، اقتصادی، اجتماعی-فرهنگـی و تربیتی بر متغیرکاهش طلاق تاثیـر مثبت و معنـاداری دارد که طبق ضرایب اسـتاندارد، شصت و شش ممیز پنج دهم درصد از تغییرات موثر بر کاهش طلاق در منطقه موردمطالعه به‌طور مسـتقیم توسط شـاخص‌های خانوادگی پیشـبینی می‌شود. بعد خانوادگی با میانجیگری بعد اجتماعی-فرهنگی و تربیتی به‌صورت غیرمستقیم نیز بر طلاق تاثیرگذار می‌باشـد که به لحاظ آماری معنادار اسـت. در ادامه برای بررسـی میزان تاثیر مستقیم و غیرمسـتقیم متغیرهای مستقل بر متغیر وابسـته یا طلاقلازم است اثرات کل، مسـتقیم و غیرمسـتقیم برای متغیرهای مدل محاسبه گردد.

بر اساس جدول شماره نه، بعد خانوادگی با در نظر گرفتن اثرات مستقیم و غیرمستقیم، با ضریب صفر ممیز هشتاد و هشت صدم، تاثیر بیشـتری نسبت به سـایر ابعاد موثر بر کاهش طلاق داشته اسـت. این ارتباط بین سازه‌های اصلی پژوهش در سـطح اطمینـان نود و پنج درصد به لحاظ آماری نیز معنادار اسـت و P

نمودار(۲) مدل ساختاری ارتباط مستقیم ابعاد خانوادگی، اقتصادی، اجتماعی- فرهنگی و تربیتی موثر برکاهش طلاق (همراه با ضرایب معناداری Z)

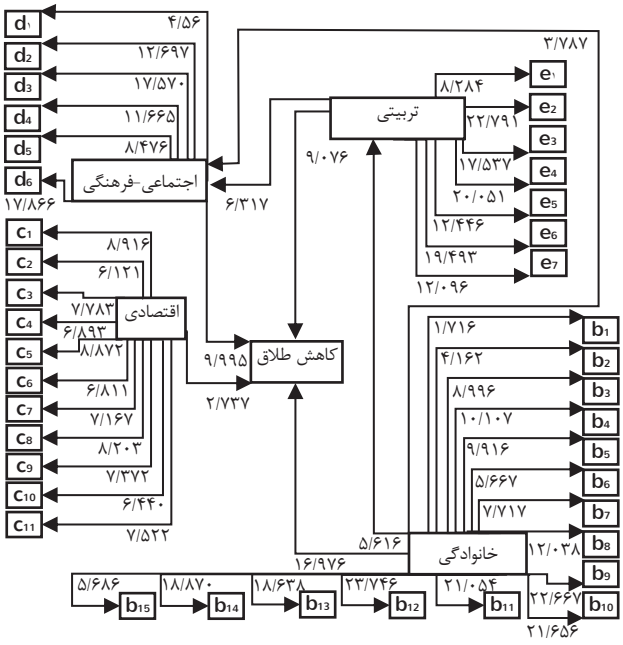

نمودار(۳) ارزیابی مدل ساختاری تاثیر شاخص‌های چهارگانه موثر بر کاهش طلاق

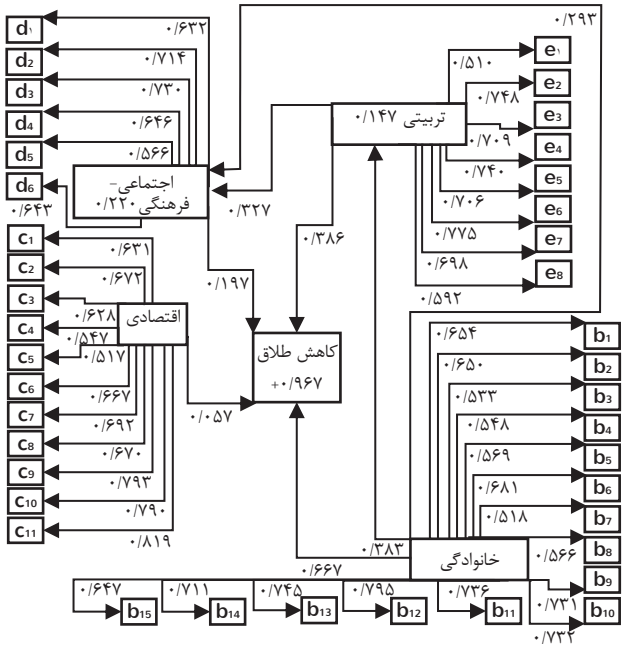

جدول(۹) برآورد اثرات کل، مستقیم و غیرمستقیم مولفه‌های تحقیق بر موثر بر کاهش طلاق

متغیر مستقل	میانجی	متغیر وابسته	ضریب تعیین	اثرات					
				مستقیم		غیرمستقیم		کل	
				اثر	P	اثر	p	اثر	p
خانوادگی	-> تربیتی	طلاق	۰/۷۹۸	۰/۶۶۵	۰/۰۰۰	۰/۲۱۹	۰/۰۰۰	۰/۸۸۴	۰/۰۰۰
اقتصادی				۰/۰۵۹	۰/۰۴۰	–	–	۰/۰۵۹	
اجتماعی-فرهنگی				۰/۱۹۵	۰/۰۰۰	–	–	۰/۱۹۵	
تربیتی	اجتماعی-اقتصادی->			۰/۳۸۱	۰/۰۰۰	۰/۰۶۱	۰/۰۰۰	۰/۴۴۲	۰/۰۰۰

wnloaded from socialworkmag.ir on 2026-11-25]

کمتـر از ۰/۰۵ می‌باشـد، یعنـی هر واحـد افزایش در شـاخص‌های خانوادگی، با افزایش صفر ممیز هشـتاد و نه صدم واحدی متغیر وابسته همراه است و برعکس. شاخص‌های تربیتی با ضریب تاثیرگذاری صفر ممیز چهارصد و چهل و دو هزارم نیز تاثیر نسبتا زیادی در کاهش طلاق داشته است و شاخص‌های اجتماعی-فرهنگی با ضریب صفر ممیز صد و نود و پنج هزارم در مرحله سوم قرار دارد. لازم به توضیح می‌باشد که شـاخص‌های اقتصادی براساس نظرات پاسخ دهندگان کمترین تاثیر را داشـته است. بررسی حجم اثرگذاری متغیرهای پنهان درونزای یا وابسته مدل با ضریب R^2 مشخص می‌شود. پارامتر R^2 معیاری است که نشان از تاثیـر یک متغیر برونزا بر یـک متغیر درونزا دارد و سـه مقدار صفر ممیز نوزده صدم، صفر ممیز سـی و سـه صدم و صفر ممیز شـصت و هفت صدم به‌عنوان مقدار ملاک برای مقادیر ضعیف، متوسـط و قوی R^2 در نظر گرفته می‌شـود. مطابق با نمودار شـماره سـه، مقدار R^2 برای متغیـر موثر بر کاهش طلاق برابر صفر ممیز هفتصد و نود و هشت هزارم محاسبه‌شده است که با توجه به سه مقدار ملاک، تاثیر متغیر مستقل بر متغییر موثر بر کاهش طلاق در سطح قوی می‌باشد. بنابراین دسـتیابی به شاخص‌های خانوادگی، اقتصادی، اجتماعی-فرهنگی و تربیتی، تاثیر زیادی بـر کاهـش طلاق دارد. به‌طوری‌که هفتاد و نه ممیز هشـت دهـم درصد تغییرات موثر بر کاهش طلاق به‌وسـیله شاخص‌های چهارگانه پیشبینی‌شده است.

بحث

امروزه برخورداری جوامع روسـتایی از شاخص‌های اجتماعی-فرهنگی، اقتصادی، تربیتی و خانوادگی، یکی از مولفه‌های کلیدی توسـعه پایدار روستایی است که متضمن مشارکت و حضور فعال سایر خانوارها در تمامی عرصه‌های روستایی است و در مقابل، ضعف موثر بر شـاخص‌های مذکور در میان خانوارهای روستایی به‌شیوه‌های مختلفی فضای روستا را به سمت ناپایداری در تمام زمینه‌ها سـوق می‌دهد.[۱۵و۱۶] از این‌رو ارتقای شـاخص‌های مذکور بـه یکی از مهمترین دغدغه‌های سیاسـتگذاران، برنامه‌ریزان و جامعه‌شناسان روستایی مبدل شده است.[۱۷] مطالعه حاضر با هدف بررسی تاثیر شاخص‌های موثر بر کاهش طلاق از دیدگاه روسـتاییان با رویکرد مدلسـازی معادله سـاختاری مطالعه موردی: دهستان حومه جنوبی، شهرسـتان اسلام‌آبادغرب انجام گرفت، شـاخص‌های آن با تعریف چهار مولفه شـاخص اقتصادی، شـاخص اجتماعی-فرهنگی، شاخص تربیتی و شاخص خانوادگی به‌عنوان مقیاس‌های برای متغیر مکنون طلاق روستایی در نظر گرفته شد. در ادامه برای آزمودن مدل مفهومی پژوهش و بررسی تاثیر ابعاد خانوادگی، اقتصادی، اجتماعی-فرهنگی و تربیتی موثر بر طلاق ضمن تایید همبسـتگی مثبت و معنی‌داری این دو متغیر با آزمون همبسـتگی پیرسون، از فن مدلسازی معادلات ساختاری با رویکرد تکنیک حداقل مربعات جزئیPLS استفاده گردیده است. نتایج به‌دست‌آمده از نرم‌افزار Smart PLS نیز ضمن تایید آزمون بیرونی مدل (مقدار روایی واگرا و همگرا، آلفای کرونباخ و پایایی ترکیبی) نشـان داد که رابطه معنادار و مسـتقیم بین دو متغیر برقرار است. بعد خانوادگی با در نظر گرفتن اثرات مستقیم و غیرمستقیم، تاثیر بیشتری نسبت به سایر ابعاد بر طلاق روسـتایی داشته است. شاخص‌های تربیتی نیز تاثیر نسـبتا زیادی در طلاق روستایی داشته است و شاخص‌های اجتماعی-فرهنگی در مرحله سـوم قرار دارد. لازم به توضیح می‌باشـد که شـاخص‌های اقتصادی کمترین تاثیر را در طلاق روستایی داشـته است. دستیابی به شـاخص‌های خانوادگی، اقتصادی، اجتماعی-فرهنگی و تربیتی، تاثیر زیادی بر کاهش طلاق در منطقه موردمطالعه داشته است، به‌طوری‌که هشتاد و هفت ممیز نه دهم درصد تغییرات طلاق در منطقه مورد مطالعه به‌وسیله شـاخص‌های چهارگانه پیشبینی‌شـده است. مقدار به‌دست‌آمده برای شـاخصGOF به میزان صفر ممیز هشتصد و شصت و یک هزارم، نیز برازش بسـیار مناسب مدل سـاختاری تحقیق را تایید می‌کند. نتایج حاصل شده با نتایج پژوهش‌های[۱۸] همسو می‌باشد. از دلایل اصلی وضعیت نامناسب متغیر مکنون در محدوده مطالعاتی می‌توان به روند صعودی سرقت وسایل منازل و ماشین‌های شـخصی، کلاه‌برداری‌های متعدد، تضعیف احساس اعتماد میان ساکنان، ناامنی خانوادگی، ناپایداری درآمد، نگرانی از عضویت در انجمن‌ها، نگرانی در خصوص کاهش تدریجی ارزش‌های دینی و اخلاقی، افزایش مصرف مواد مخدر و... اشـاره کرد. همان‌طور که عنوان گردید به‌دلیل موقعیت فضایی و جغرافیایی دهسـتان حومه جنوبی و نقش بین‌راهی مناطق روستایی این دهستان، این فضای سکونتی در چند سال اخیر با افزایش تردد شبانه‌روزی قابل توجهی به‌ویژه در ایام تعطیل سـال مواجه اسـت. سـرعت فزاینده اسـتفاده از فضای مجازی و ضعف بسـترهای اقتصادی استفاده از این

wnloaded from socialworkmag.ir on 2026-11-25]

تکنولوژی در دامن زدن به تضعیف ارزش‌های محلی و سنتی بی‌تاثیر نبوده است. ضعف زیرساخت‌های اقتصادی و کشاورزی، بالا رفتن هزینه زندگی، ضعف امنیت خانوادگی، کمبود شدید فرصت‌های خانوادگی و نگرانی از وضعیت معیشتی خانواده و فرزندان، بر میزان طلاق روستایی خانوارها اثرات قابل توجهی را بر جای نهاده است. در مجموع می‌توان چنین عنوان کرد با توجه با ارتباط زنجیره‌وار مولفه‌های موثر بر طلاق با شرایط اقتصادی، اجتماعی، مدیریتی، اقتصادی، زیرساختی و... شرایط به گونه‌ای است که طلاق ساکنان می‌تواند معلول عوامل متعددی باشد.

پیشنهادها: پیشنهاد می‌شود این تحقیق در دیگر روستاها و نمونه‌ها و بروی زنان و مردان به‌صورت متمایز صورت گرفته و نتایج آن مقایسه گردد. برگزاری کارگاه‌های آموزشی، با استفاده از درمان مبتنی بر تعهد و پذیرش می‌تواند اثرات کشمکش‌های زناشویی در نواحی روستایی و میل به طلاق را کمتر نماید.

راه‌بست‌ها: از محدودیت‌های این پژوهش می‌توان به سختی‌های تکمیل نمودن پرسشنامه در نواحی روستایی اشاره نمود.

تضاد منافع: هیچ نوع تضاد منافعی چه نویسندگان با یکدیگر و چه با افرادی خارج از تیم نویسندگان و چه با سازمان‌ها و ... وجود ندارد.

منابع

References:

1. Djundeva M, Dykstra P , Emery T. Family dynamics in China and Europe in the last half-century. Chinese Journal of Sociology. 2019; 5 (2): 143-172. https://journals.sagepub.com/doi/10.1177/2057150X19836368
2. Eshaghi M, Mohebbi SF, Parvin S, Mohammadi F. Evaluating social factors affecting women's divorce request in Tehran. Woman in Development & Politics. 2012; 10(3): 97-124. [Persian]. https://jwdp.ut.ac.ir/article_29484.html
3. Mucaj A. Xeka S. Divorce and psycho - social effects on adolescents in Albania. European Scientific Journal. 2015; 11(4): 371-377. https://eujournal.org/index.php/esj/article/view/5695
4. Mirzakhani F, Khodadadi Sangdeh J, Nabipour AR. Marital factors affecting addiction among Iranian women: A qualitative study. Journal of Substance Use. 2019; 25 (1): 28-33. https://www.tandfonline.com/doi/abs/10.1080/14659891.2019.1659867
5. Riahi M, Ismail Alivardi A, Bahramikakavand S. Sociological analysis of the tendency to divorce. Women in Development and Politics. 2016; 5(3): 23-45. [Persian]. https://jwdp.ut.ac.ir/article_27159.html?lang=en
6. Amato PR. The impact of divorce on men and women in India and the United States. Journal of Comparative Family Studies. 1994; 25 (2): 207–21. https://psycnet.apa.org/record/1994-33260-001
7. Pournasiri S, Roustakhiz B, Boustani D. Qualitative investigation of adaptive divorce: Case study of Talesh males during 2014. Quarterly Journal of Social Development (Previously Human Development). 2018; 12(2): 143-172. [Persian]. https://qjsd.scu.ac.ir/article_13511.html
8. Honarian M, Younesi J. The study of divorce reasons in Tehran family courts. Clinical Psychology Studies. 2011; 1(3): 125-153. [Persian]. https://jcps.atu.ac.ir/article_2104.html?lang=en
9. Karimi Y, Almasi S, Mohammadi R, Fazeli H. A phenomenological inquiry of the divorce contexts among divorced individuals. Clinical Psychology Studies. 2017; 7(25): 191-211. [Persian]. https://jcps.atu.ac.ir/article_7138.html
10. Sadeghi R, Ebrahimi M, Zanjari N. Exploring the youth's perceptions of the divorce experience: A qualitative study in Tehran city. Journal of Social Problems of Iran. 2016; 7(2): 1-28. [Persian]. https://ijsp.ut.ac.ir/article_63789.html?lang=en
11. Masoudinia Z, Bankipoorfard AH, Gholizadeh A. Qualitative study of the experiences of divorced men and women of cultural factors inducement divorce. Journal of Applied Sociology. 2015; 26(1): 39-64.

wnloaded from socialworkmag.ir on 2026-11-25]

[Persian]. https://jas.ui.ac.ir/article_18387.html
12. Amaro S, Duarte P. Modelling formative second order constructs in PLS. In European Conference on Research Methodology for Business and Management Studies (pp. 19-27). Kidmore End, (Jun 2016) Academic Conferences International Limited. https://www.proquest.com/docview/1803829824?sourcetype=Conference%20Papers%20&%20Proceedings
13. Hulland J. Use of partial least squares (PLS) in strategic management research: A review of four recent studies. Strategic Management Journal. 1999; 20(2): 195-204. https://ideas.repec.org/a/bla/stratm/v20y-1999i2p195-204.html
14. George D, Mallery P. (2003). SPSS for Windows step by step: A simple guide and reference (4th Ed.). Boston: Allyn & Bacon. https://www.amazon.com/SPSS-Windows-Step-Simple-Reference/dp/0205375529
15. Thomas C, Ryan M. Women's perception of the divorce experience: A qualitative study. Journal of Divorce & Remarriage. (2008); 49(3): 210-224. https://doi.org/10.1080/10502550802222394
16. Cao H, Zhou N, Fine MA, Li X, Fang X. Sexual satisfaction and marital satisfaction during the early years of Chinese Marriage: A threewave, cross-lagged, actor–partner interdependence model. The Journal of Sex Research. (2019); 56 (3), 391-407. https://doi.org/10.1080/00224499.2018.1463503
17. Greenstein P, Theodore N, Shannon D. Cross-national variations in divorce: Effects of women's power, prestige and dependence. Journal of Comparative Family Studies. (2006); 37(2): 253-273. https://www.jstor.org/stable/41604072
18. Mirzakhani F, Khodadadi Sangdeh J, Nabipour AR. Marital factors affecting addiction among Iranian women: A qualitative study. Journal of Substance Use, (2019); 25 (1) 2019: 28-33. https://doi.org/10.1080/14659891.2019.1659867
19. Vinzi VE, Trinchera L, Amato S. (2010). PLS path modeling: From foundations to recent developments and open issues for model assessment and improvement. In: Esposito Vinzi V, Chin W, Henseler J, Wang H. (eds) Handbook of partial least squares. Springer Handbooks of Computational Statistics. Springer, Berlin, Heidelberg. h https://link.springer.com/chapter/10.1007/978-3-540-32827-8_3

wnloaded from socialworkmag.ir on 2026-11-25]